RM 碳膜可调电阻

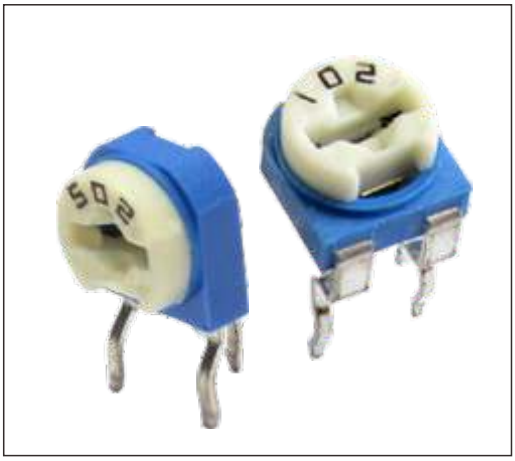

特点

碳膜可调电阻是采用高温真空镀膜技术将碳元素紧密附着在瓷棒表面形成碳膜，其电阻值的大小可以人为调节，以满足电路的需要。此款产品有立式可调电阻和卧式可调电阻两种型号，它们的主体和性能参数是一样的，不同的只是引脚的位置和方向。碳膜可调电阻RM063-H1是立式结构，RM063-V1是卧式结构，产品广泛于电饭煲，电磁炉等家用电器，电子安防等行业。产品阻值偏差标准是 ±20%。

尺寸结构

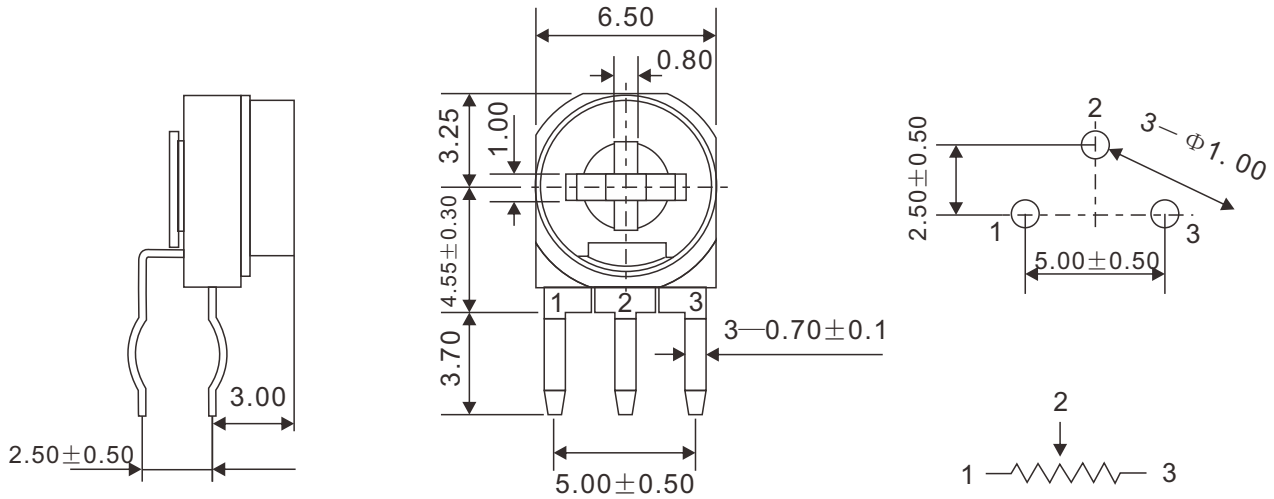

RM063-H1

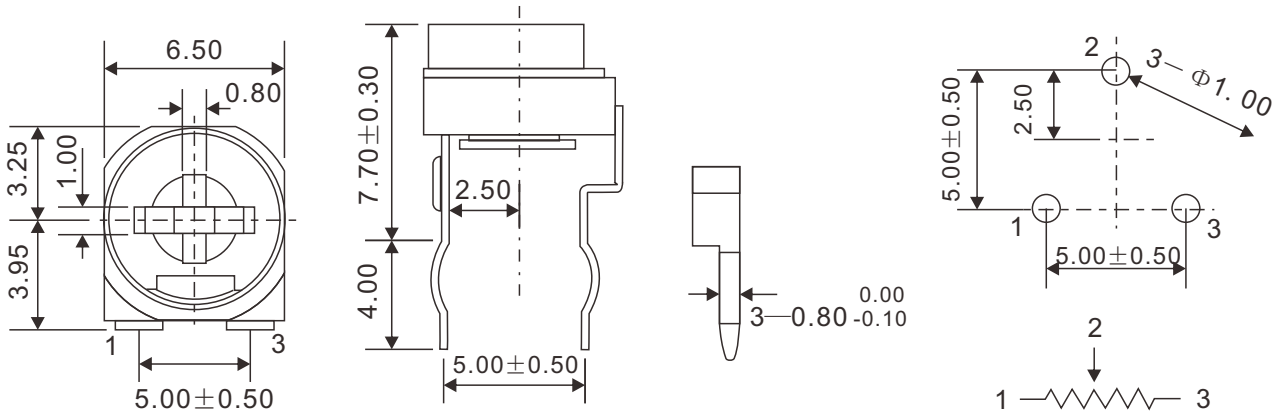

RM065-V1

性能

部件材质	旋钮	PBT+ABS，颜色为白色
	基座	POM（聚甲酸），颜色为蓝色
	止动帽	SOCC钢带，表面处理为镀镍
	焊片	SOCC钢带，表面处理为镀锡
	碳膜片(电阻片)	酚醛纸板印刷电阻料，颜色为棕黑色
机械特性	旋转角度	200° ±20°
	旋转力矩	60~150g.cm
	止档强度	>500g.cm
	机械强度	电阻片可承受1kg压力不破裂
电器性能	阻值范围	100Ω~2MΩ
	阻值偏差	±20%
	阻值变化特性	B
	最高使用电压	50V
	额定	0.1W
	残留阻值	不超过标称阻值的5%，最大不超过30Ω
	旋转寿命	空载旋转100圈后，阻值变化最大为±15%
	负载寿命	加载额定功率3小时，阻值变化最大为±5%

料号编号

例

RM063-H1	01	M	100K0
产品名称	功率	精度	阻值
RM063-H1 RM065-V1	01=0.1W	M=±20%	0R100=0.1Ω 0R220=0.22Ω 10R00=10KΩ 1M000=1MΩ